Uživatelský návod ZBMINIL2-E (CZ)

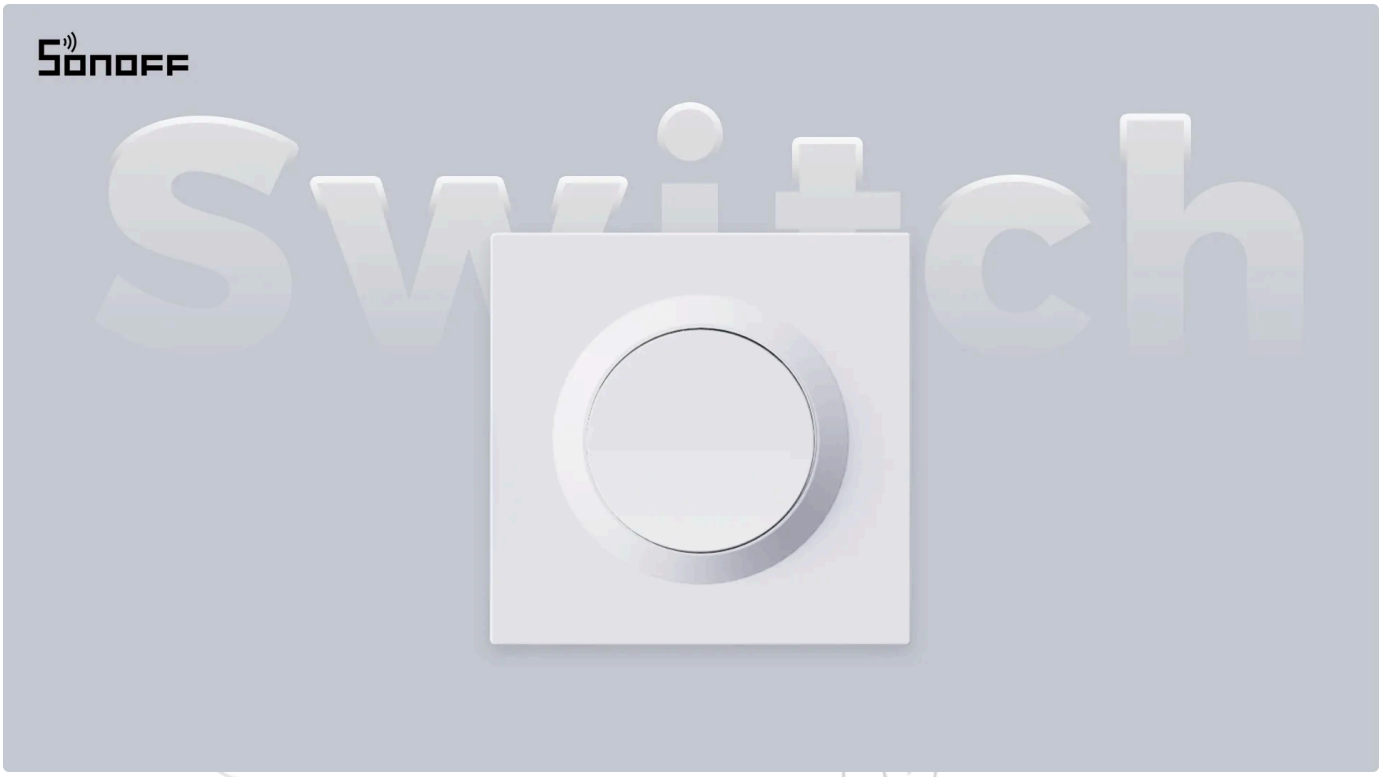

Zigbee chytrý nástěnný vypínač (bez nulového vodiče) Uživatelský návod V1.0

Úvod

Jednookruhový chytrý nástěnný vypínač Zigbee 3.0 pro zapojení bez nulového vodiče, který zvládne zátěž až 6 A. Umožňuje nastavit plán zapínání a vypínání a lze ho zapojit do chytrých scén s dalšími zařízeními SONOFF, a automatizovat tak vaši domácnost.



Dálkové ovládání



Bez nulového vodiče



Časový plán



Chytré scény

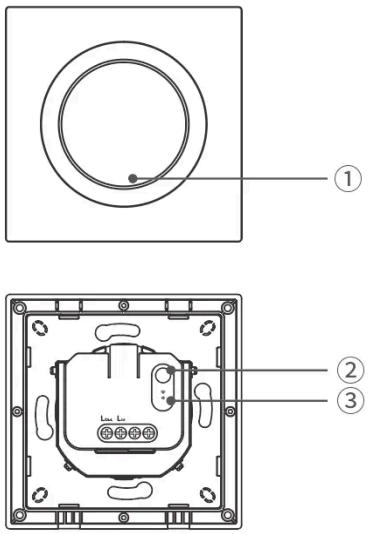

① Tlačítko vypínače

- Krátký stisk: zapnutí/vypnutí připojeného spotřebiče.
- Rychle 5× za sebou zapnout → vypnout: zařízení přejde do režimu párování (doba párování 3 minuty).

② Tlačítko zařízení

- Podržení po dobu 5 sekund: zařízení přejde do režimu párování (doba párování 3 minuty).
- Trojí rychlý stisk: přepnutí typu externího vypínače.

③ LED kontrolka (zelená)

- Pomalu bliká (relé je vypnuté): zařízení je v režimu párování.
- Svítí (relé je zapnuté): zařízení je normálně připojeno k bráně.
- Rychle bliká (relé je zapnuté): chyba síťového připojení, Orb-ZBW1L je normálně připojen k nadřazenému zařízení, ale router je odpojen od brány.
- Pomalu bliká (relé je zapnuté): chyba síťového připojení, Orb-ZBW1L je odpojen od nadřazeného zařízení.

Certifikace platforem

works with alexa

Technické parametry

Název produktu	Orb-ZBW1L
Produktová řada	Fusion series
Typ produktu	Zigbee chytrý nástěnný vypínač (bez nulového vodiče)
Model	ZBMINIL2-E
Mikrokontrolér	EFR32MG22
Jmenovité hodnoty	100–240 V~ 50/60 Hz, max. 6 A odporová zátěž, μ
LED	max. 150 W při 100 V, max. 300 W při 240 V
Max. zatížení	1440 W
Min. zatížení	3 W
Bezdrátové připojení	Zigbee 3.0
Čistá hmotnost	80 g
Rozměry produktu	86 × 86 × 35,8 mm
Barva	bílá
Materiál krytu	PC (polykarbonát)
Doporučený průřez vodiče	16 AWG až 14 AWG, pouze měděný vodič plný nebo lanko
Místo použití	vnitřní prostory
Provozní teplota	10T40 (−10 °C až 40 °C)
Provozní vlhkost	5–95 % RH, bez kondenzace
Certifikace	CE/RoHS

Instalace

1. Vypnutí napájení

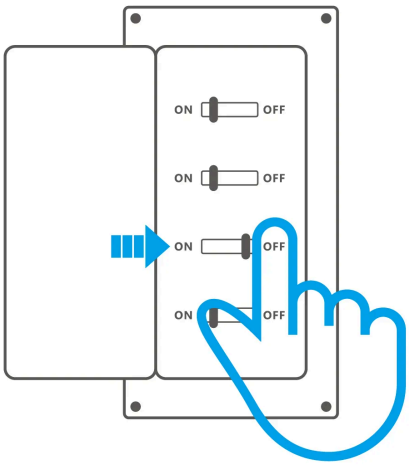

⚠ VAROVÁNÍ

Instalaci a údržbu zařízení svěřte odbornému elektrikáři. Aby nedošlo k úrazu elektrickým proudem, neprovádějte žádné zapojení a nedotýkejte se svorek, dokud je zařízení pod napětím!

2. Zapojení

- Pro zajištění bezpečné elektroinstalace musí být před zařízením ZBMINIL2-E nainstalován jistič (MCB) nebo proudový chránič s nadproudovou ochranou (RCBO) s jmenovitou hodnotou 6 A.

- Zkontrolujte, že jsou všechny vodiče zapojené správně.

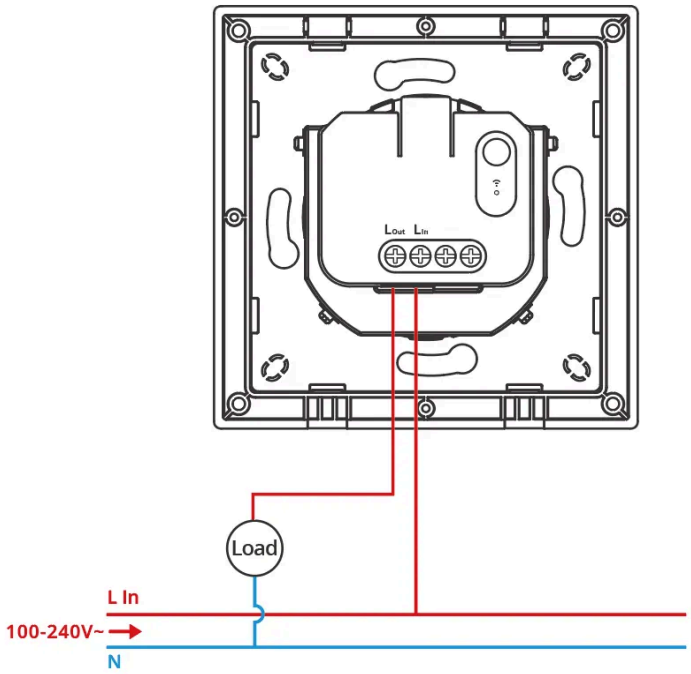

Popis značení ve schématu

Svorky		Vodiče	
L In	Fázový vodič	L In	Fázový vodič (100–240 V~)
L Out	Výstupní svorka fáze (100–240 V~)		

3. Zapnutí napájení

Při prvním použití zařízení po zapnutí automaticky přejde do režimu párování. LED kontrolka přitom pomalu bliká.

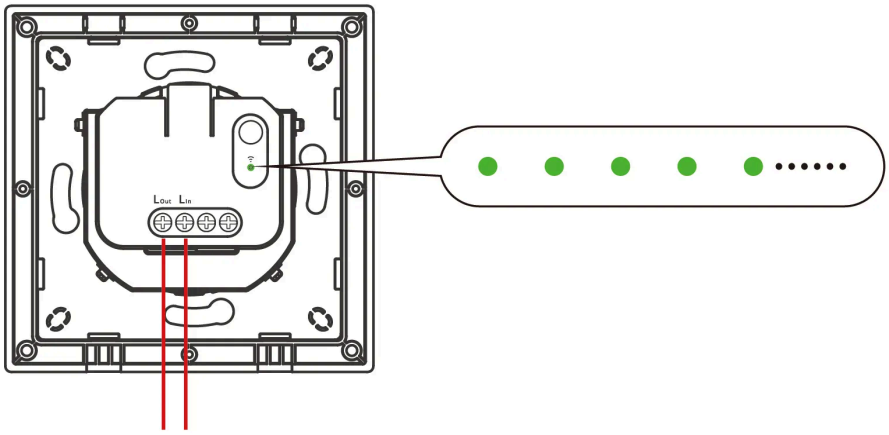

ⓘ Pokud párování neproběhne do 3 minut, zařízení režim párování ukončí. Chcete-li do něj znovu vstoupit, podržte libovolné tlačítko na zařízení po dobu 5 sekund, dokud LED kontrolka nezačne pomalu blikat, a pak ho uvolněte.

ⓘ V režimu párování zůstává zařízení vypnuté a nelze ho ovládat tlačítkem zařízení ani externím vypínačem.

Přidání zařízení

① Stažení aplikace eWeLink

Stáhněte si aplikaci „**eWeLink**“ z obchodu **Google Play** nebo **Apple App Store**.



② Přidání brány SONOFF Zigbee

③ Přidání zařízení

1

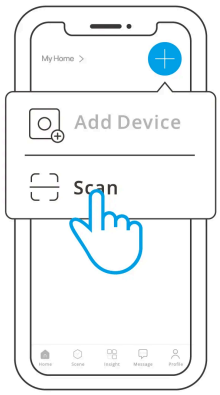

Otevřete „Scan“.

2

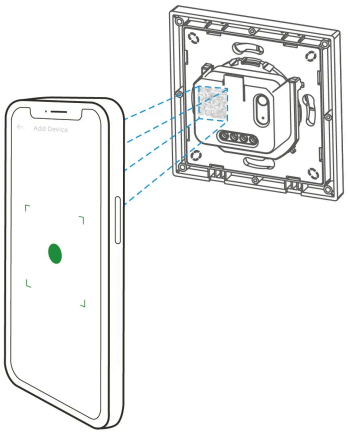

Naskenujte QR kód na zařízení.

3



Vyberte „Add Device“.

4

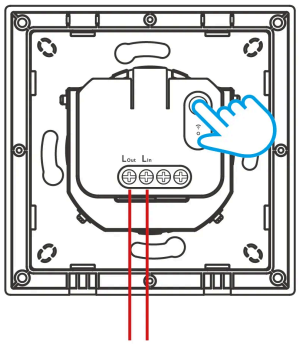

(Pokud zařízení ukončilo režim párování)
Podržte tlačítko po dobu 5 sekund.

5

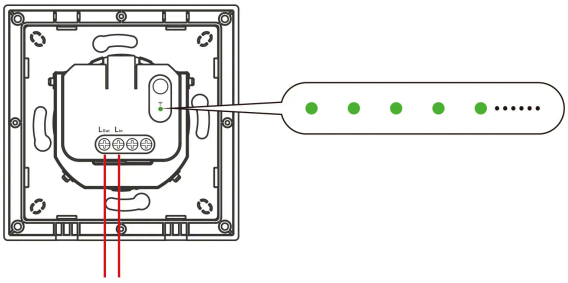

Zkontrolujte blikání LED kontrolky
(pomalu bliká).

6

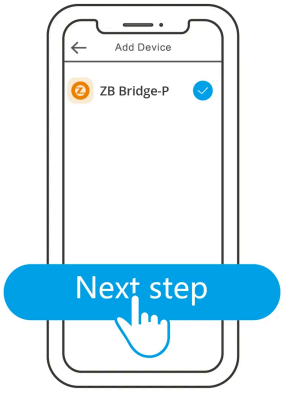

Vyberte Zigbee bránu.

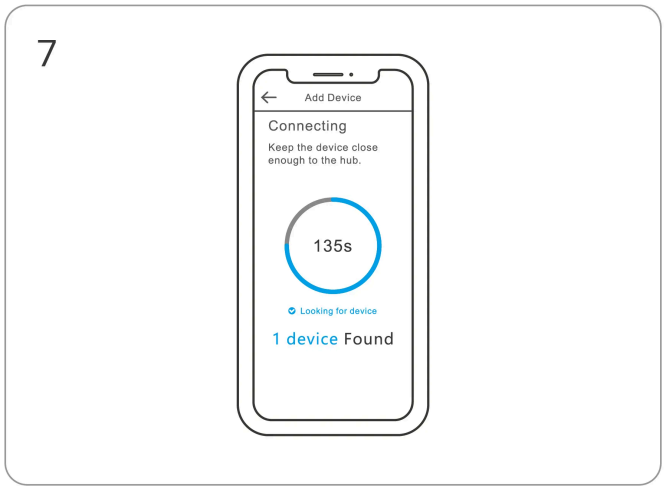

Vyčkejte na dokončení přidání.

Kompatibilní brány SONOFF

Doporučené modely bran SONOFF: ZBBridge-P, ZBBridge-U, NSPanel Pro, iHost.

Další kompatibilní modely bran SONOFF: ZBDongle-P, ZBDongle-E.

Montáž

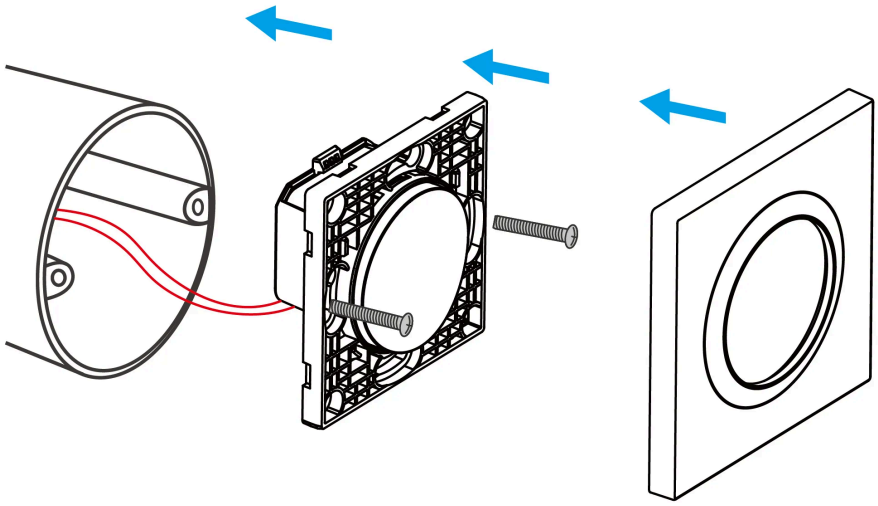

Obnovení továrního nastavení

Podmínky spuštění (stačí splnit kteroukoli z nich)

- Podržte tlačítko zařízení po dobu 5 sekund.
- Rychle 5× za sebou zapněte a vypněte vypínač („ON → OFF“).
- Odeberte zařízení v aplikaci eWeLink.

EU prohlášení o shodě

Společnost Shenzhen Sonoff Technologies Co., Ltd. tímto prohlašuje, že rádiové zařízení typu ZBMINIL2-E je v souladu se směrnicí 2014/53/EU. Úplné znění EU prohlášení o shodě je k dispozici na této internetové adrese: https://sonoff.tech/compliance/

Frekvenční pásma pro CE

Provozní frekvenční rozsah v EU:
Zigbee: 2405–2480 MHz

Vysílací výkon v EU:
Zigbee ≤ 10 dBm

Informace o likvidaci a recyklaci odpadu (WEEE)



Všechny výrobky označené tímto symbolem jsou odpadní elektrická a elektronická zařízení (WEEE podle směrnice 2012/19/EU), která nesmějí být likvidována společně s netříděným komunálním odpadem. Chraňte lidské zdraví a životní prostředí tím, že vysloužilé zařízení odevzdáte na určeném sběrném místě pro recyklaci odpadních elektrických a elektronických zařízení, které stanovily státní nebo místní úřady. Správná likvidace a recyklace pomáhá předcházet možným negativním dopadům na životní prostředí a lidské zdraví. Podrobnější informace o umístění sběrných míst a o podmínkách jejich provozu vám poskytne instalační technik nebo místní úřady.

Varování

Za běžných podmínek použití by mělo být toto zařízení provozováno tak, aby mezi anténou a tělem uživatele byla vzdálenost nejméně 20 cm.

Dans des conditions normales d'utilisation, cet équipement doit être maintenu à une distance d'au moins 20 cm entre l'antenne et le corps de l'utilisateur.

Scatola	Manuale	Borsa	Borsa
PAP 21	PAP 22	CPE 7	LDPE 4
Carta	Carta	Plastica	Plastica
RACCOLTA DIFFERENZIATA			
Verifica le disposizioni del tuo Comune. Separa le componenti e conferiscile in modo corretto.			

Výrobce: Shenzhen Sonoff Technologies Co., Ltd.

Adresa: 3F & 6F, Bldg A, No. 663, Bulong Rd, Shenzhen, Guangdong, Čína

PSČ: 518000 Servisní e-mail: support@itead.cc

Web: sonoff.tech Vyrobeno v Číně

